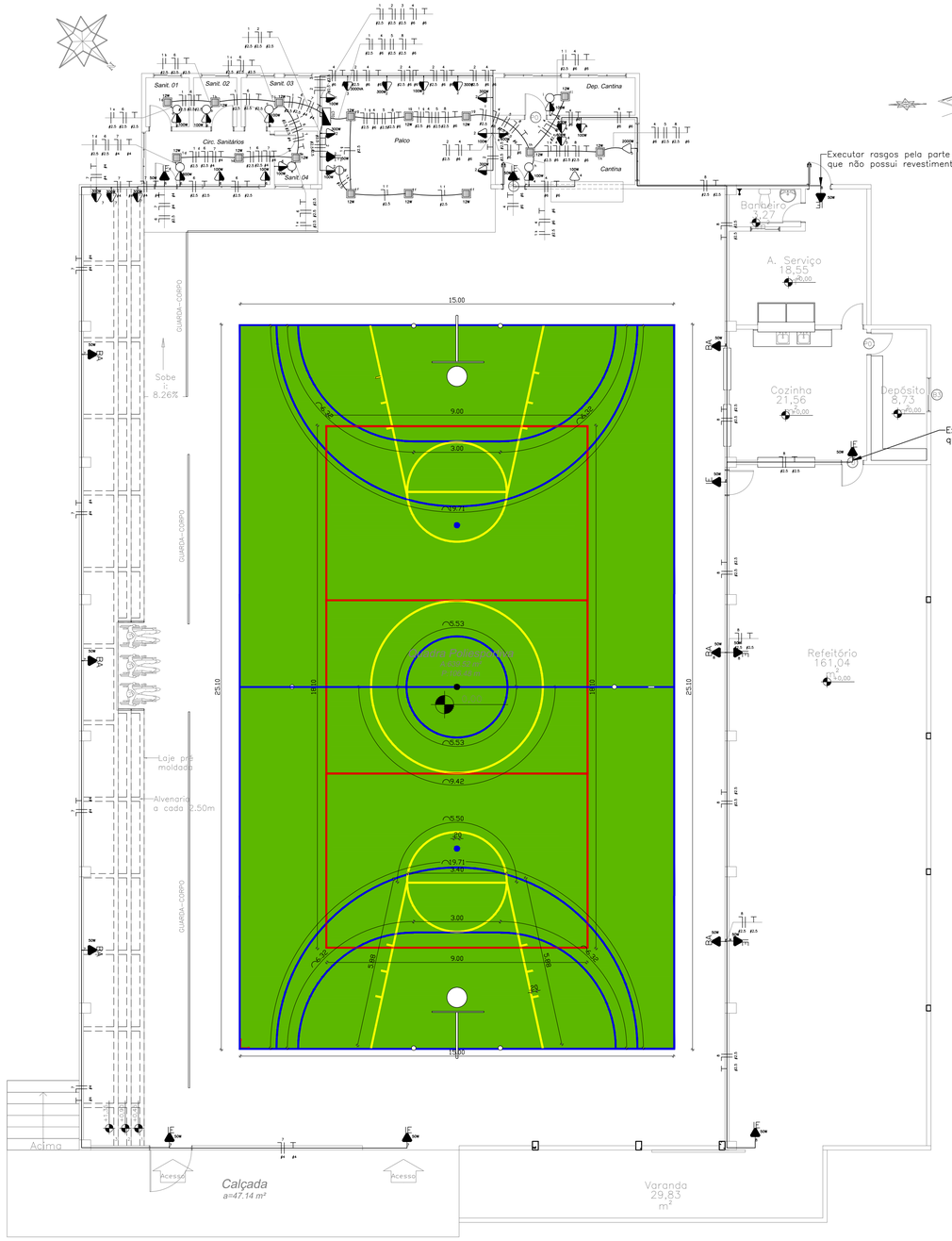

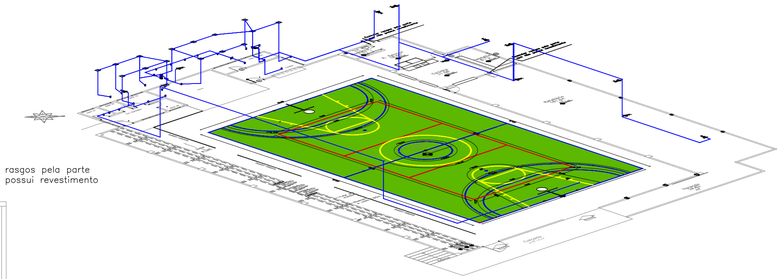

Projeto: Projeto 1
Prancha: Terreo
Quadro : CT01

Circuito	Fases	Carga Demandada (V.A)	Ddp (V)	Corrente (A)	Fator Correção	Compr. (m)	Bitola Q.Tensão	Bitola Cap.Cor.	Bitola Minima	Bitola Proteção	Bitola Utilizada	Proteção (A)
1	1	280.0	127	2.20 A	0.65	4.47	1.5 mm2	0.5 mm2	2.5 mm2		2.5 mm2	10
2	1	1850.0	127	14.57 A	0.65	6.34	2.5 mm2	2.5 mm2	2.5 mm2		2.5 mm2	16
3	2	3000.0	220	13.64 A	0.65	2.85	1.5 mm2	2.5 mm2	2.5 mm2		2.5 mm2	2P16
4	1	2250.0	127	17.72 A	0.65	17.45	6 mm2	4 mm2	2.5 mm2		6 mm2	20
5	2	2000.0	220	9.09 A	0.65	14.98	1.5 mm2	1 mm2	2.5 mm2		2.5 mm2	2P10
6	1	1250.0	127	9.84 A	0.70	10.43	2.5 mm2	1.5 mm2	2.5 mm2		2.5 mm2	16
7	1	1150.0	127	9.06 A	0.70	20.99	4 mm2	1 mm2	2.5 mm2		4 mm2	10
8	1	450.0	127	3.54 A	0.65	40.41	2.5 mm2	0.5 mm2	2.5 mm2		2.5 mm2	10

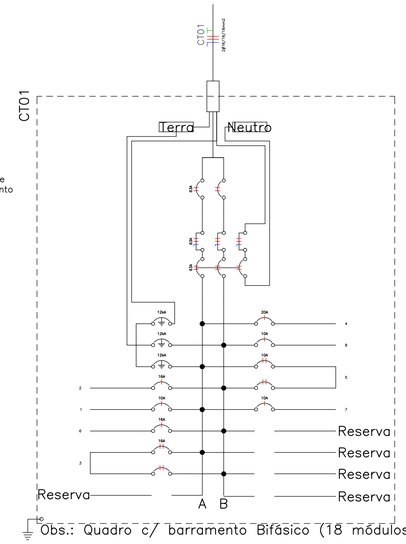

LEGENDA:

- INTERRUPTOR DE DUAS SEÇÕES
- INTERRUPTOR DE UMA SEÇÃO
- LUMINÁRIA LED 12W–
- TOMADA 110CM
- TOMADA 130CM
- TOMADA 130CM
- TOMADA 200 ILUMINAÇÃO DE EMERGÊNCIA–
- TOMADA 200 ILUMINAÇÃO DE EMERGÊNCIA–
- TOMADA BAIXA 2000CM
- TOMADA BAIXA 30CM
- QUADRO GERAL DE LUZ E FORÇA
- DISJUNTOR A SECO – DIN 10A 1P
- DISJUNTOR A SECO – DIN 10A 2P
- DISJUNTOR A SECO – DIN 16A 1P
- DISJUNTOR A SECO – DIN 16A 2P
- DISJUNTOR A SECO – DIN 20A 1P
- DISJUNTOR A SECO – DIN 63A 2P
- DISJUNTOR A SECO DIN + DISPOSITIVO DR 63A 2P
- DPS 12KA 1P
- ELETRODUTO NO TETO
- NEUTRO, FASE, RETORNO, TERRA

Lista de materiais

Num.	Quant.	Und.	Dimensão	Código	Descrição
1	17	pc			Caixa 2x4
2	8	pc		16132.8.14.1	Caixa 2x4
3	2	pc		PECCX2X4	Caixa 2x4
4	212.38	m	1/2"		Eletroduto Flexível – Parede
5	1	pc			Interruptor de duas seções
6	7	pc			Interruptor de uma seção
7	15	pc			Luminária Led 12W–
8	1	pc			Quadro Geral de luz e força (18 módulos) Barra
10	26	pc			Tomada 130cm
11	17	pc			Tomada 200 Iluminação de Emergência–
12	2	pc			Tomada baixa 30cm
1	2	pc	1P16A		Disjuntor a seco – DIN
2	1	pc	2P16A		Disjuntor a seco – DIN
3	1	pc	1P20A		Disjuntor a seco – DIN
4	1	pc	2P10A		Disjuntor a seco – DIN
5	3	pc	1P10A		Disjuntor a seco – DIN
6	1	pc	2P63A		Disjuntor a seco – DIN
7	1	pc	2P63A		Disjuntor a seco DIN
8	1	pc	2P63A	DS63F2	Dispositivo DR
9	3	pc	12kA		DPS – 12kA
10	68.10	m	4 mm2	3002	Fio cabo 750 V – PVC – Fase
11	41.50	m	6 mm2	3004	Fio cabo 750 V – PVC – Fase
12	207.50	m	2.5 mm2	3000	Fio cabo 750 V – PVC – Fase
13	68.10	m	4 mm2	3002	Fio cabo 750 V – PVC – Neutro
14	41.50	m	6 mm2	3004	Fio cabo 750 V – PVC – Neutro
15	163.90	m	2.5 mm2	3000	Fio cabo 750 V – PVC – Neutro
16	34.54	m	2.5 mm2	3000	Fio cabo 750 V – PVC – Retorno
17	68.10	m	4 mm2	3002	Fio cabo 750 V – PVC – Terra
18	41.50	m	6 mm2	3004	Fio cabo 750 V – PVC – Terra
19	91.72	m	2.5 mm2	3000	Fio cabo 750 V – PVC – Terra

Projeto elétrico
ESC:1/100

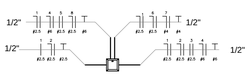

Vista quadro geral
ESC:1/100

IDENTIFICAÇÃO DE QUADRO

CT01

CIRCUITO	UTILIDADE	LOCAL
1	Iluminação	Sanitários, Palco, Depósito, Cantina
2	TUG	Palco
3	TUE	Palco
4	TUG	Cantina e Depósito
5	TUE	Cantina
6	TUG	Sanitários
7	TUG	Quadra
8	TUG	Quadra, A.Serviço, Cozinha, Refeitório
RES.	Circuito Reserva	–
RES.	Circuito Reserva	–
RES.	Circuito Reserva	–

Quadro de Cargas

CT01

Circ.	Descrição	Iluminação 12W		Tomadas 50W	100W	300W	600W	2000W	3000VA		Pot. W	Pot. V.A	Demanda (%)	Fat. Pot.	Corr. A	Fases	Prot. A	Cond. mm2	Fases ABC	Obs.	Tensão V	Neutro mm2	Terra mm2	Fase A	Fase B
1	Iluminação	15			1						280.0	280.0	100%	1.00	2.20	1	10A	2.5	A	Sanitários, Palco, Depósito, Cantina	127	2.5	--	280.0	0.0
2	TUG			1	3	5					1850.0	1850.0	100%	1.00	14.57	1	16A	2.5	B	Palco	127	2.5	--	0.0	1850.0
3	TUE								1		3000.0	3000.0	100%	1.00	13.64	2	16A	2.5	AB	Palco	220	--	--	1500.0	1500.0
4	TUG			1	4		3				2250.0	2250.0	100%	1.00	17.72	1	20A	6	A	Cantina e Depósito	127	6	--	2250.0	0.0
5	TUE							1			2000.0	2000.0	100%	1.00	9.09	2	10A	2.5	AB	Cantina	220	--	--	1000.0	1000.0
6	TUG			1	6		1				1250.0	1250.0	100%	1.00	9.84	1	16A	2.5	B	Sanitários	127	2.5	--	0.0	1250.0
7	TUG			5		3					1150.0	1150.0	100%	1.00	9.06	1	10A	4	A	Quadra	127	4	--	1150.0	0.0
8	TUG			9							450.0	450.0	100%	1.00	3.54	1	10A	2.5	B	Quadra, A.Serviço, Cozinha, Refeitório	127	2.5	--	0.0	450.0
RES.	Circuito Reserva																			–					
RES.	Circuito Reserva																			–					
RES.	Circuito Reserva																			–					
Total		15		17	14	8	4	1	1		12230.0	12230.0												6180.0	6050.0
Aliment.	C=21.11m QT=2%										12230.0	12230.0	100%	1.00	55.60	2	63A	16	AB	–	220	16	16	6180.0	6050.0

Potência Demandada: 100% (12230.0 W) (12230.0 V.A)

Corrente nas Fases: A=51.7A B=50.7A

AL ENGENHARIA LTDA.
AL_ENGENHARIA@YAHOO.COM.BR
Rua Jorge Luiz da Silva, 73, Jardim Itapemirim, Cachoeiro de Itapemirim-ES, CEP: 29315-702
Tel.: 28 3036 - 5357

PROJETO DE REDE ELÉTRICA QUADRA DE MONFORTE FRIO

ÁREA : 1127,50m²
ÁREA ÚTIL 1095,20m²
ÁREA TOTAL DO TERRENO: 1500,00m²
DATA : JULHO DE 2015
ESCALAS : INDICADAS

CONTRATANTE:
PREFEITURA MUNICIPAL DE CONCEIÇÃO DO CASTELO

LOCAL DA OBRA :
COMUNIDADE DE MONFORTE FRIO, CONCEIÇÃO DO CASTELO - ES

AUTOR E RESPOSAVEL:
A L ENGENHARIA LTDA.
ALESSANDRO RODRIGUES BATISTA
Arquiteto Urbanista CAU ES - A63305-4

ASSUNTO:
Projeto elétrico térreo
Vista do quadro
Identificação do Quadro
Quadro com barramento trifásico
Lista de materiais
Quadro de Cargas

DESENHISTA:
ADRIELE FREITAS LIMA

ARQUIVO :
PROJETO QUADRA DE MONFORTE FRIO.DWG

PRANCHA:
07/09

APROVAÇÃO :